SF360

manual

RU

agripatria
PROFESSIONAL MILKING
t: +48 22 355 32 26
m: +48 608 877 804
e: support@agripatria.com

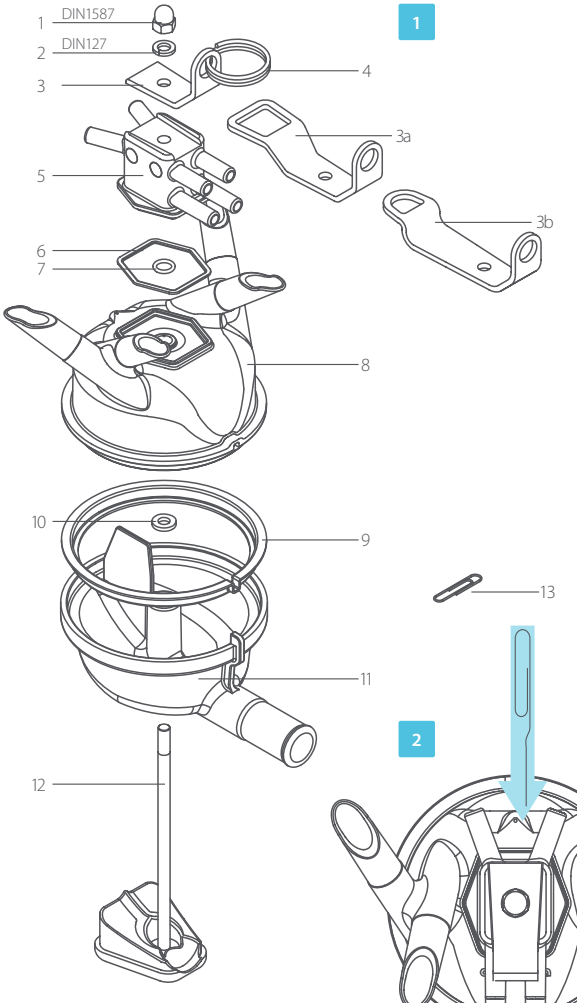

ОПИСАНИЕ ПРОДУКТА

RU

№	код	название	материал
1	3601	гайка	нержавеющая сталь
2	3602	шайба	нержавеющая сталь
3	3603.1	короткая ручка ACR	нержавеющая сталь
	3603.2...	длинная ручка ACR+WS*	нержавеющая сталь
4	3604	кольцо	нержавеющая сталь
5	3605	распределитель воздуха	полиамид PA
6	3606	шестиугольная уплотнительная прокладка** x2	резина
7	3607	о-ринг** x2	резина
8	3608	верхняя крышка	полисульфон PSU
9	3609	большая уплотнительная прокладка	резина
10	3610	малая уплотнительная прокладка** x2	резина
11	3611	нижняя крышка	полисульфон PSU
12	3612	резиновая основа	нержавеющая сталь + резина
13	3613	соединитель	нержавеющая сталь

* Wash System, для применения в специальных системах парковки
** рекомендуется замена через 2000 рабочих часов

Материалы, использованные при производстве, имеют допуски для контакта с молоком, читать дальше: www.agripatria.com/support

ТЕХУХОД (рис. 2) Деаэратор чистить регулярно соединителем 3613, при застое молока в первую очередь проверить отверстие впуска воздуха.

ТЕХНИЧЕСКИЕ ПАРАМЕТРЫ

емкость	360 мл
вес	358 г
материал	полисульфон PSU
падение вакуума	+/- 0,2 кПа
течение при 42 кПа	20 л/мин
внутренный выпуск	Ø 16 мм
внешний диаметр патрубков	Ø 14,5 мм
форма патрубков	срезанный
наклон патрубков	45°
запорный клапан	без клапана
ручка	ACR
пульсационная система	перед/зад

SF360 не предназначен для продажи в: in AU, BE, CA, DE, ES, FR, GB, IE, IT, JP, MX, NL, NZ, SE, US

ПРОВОДА

короткий воздушный провод	7 мм x 14 мм
двойной пульсационный провод	7 мм x 14 мм
молочный провод	16 мм x 27 мм