SF360

manual

IT

agripatria
PROFESSIONAL MILKING
t: +48 22 355 32 26
m: +48 608 877 804
e: support@agripatria.com

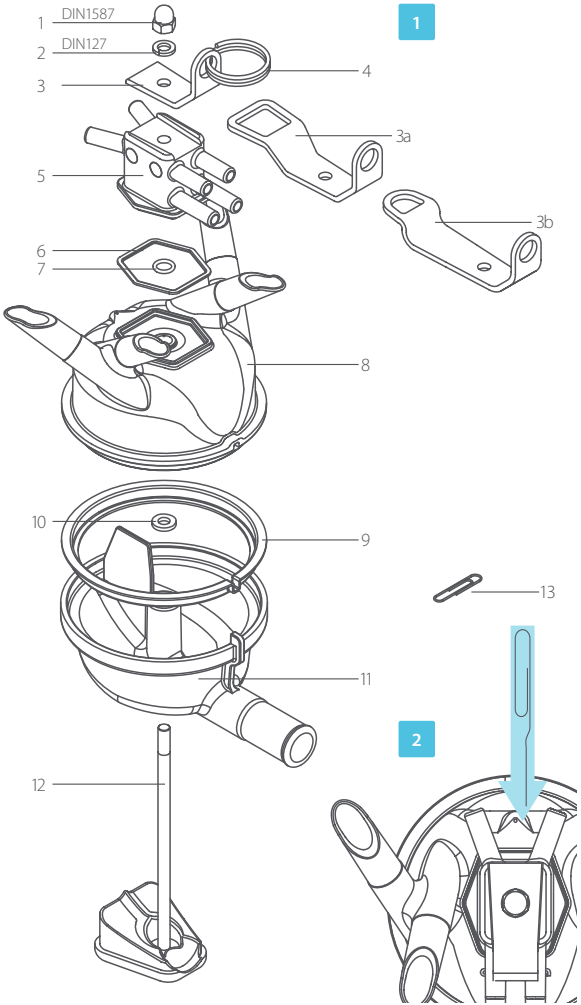

DESCRIZIONE DEL PRODOTTO

n.	*codice*	*descrizione*	*materiale*
1	3601	dado	acciaio inossidabile
2	3602	rondella	acciaio inossidabile
3	3603.1	staffa corta ACR	acciaio inossidabile
	3603.2...	staffa lunga ACR+WS*	acciaio inossidabile
4	3604	anello	acciaio inossidabile
5	3605	distributore d'aria	poliammide PA
6	3606	guarnizione esagonale** x2	gomma
7	3607	o-ring ** x2	gomma
8	3608	coperchio superiore	polisulfone PSU
9	3609	guarnizione grande	gomma
10	3610	guarnizione piccola** x2	gomma
11	3611	coperchio inferiore	polisulfone PSU
12	3612	base di gomma	acciaio inossidabile + gomma
13	3613	graffetta	acciaio inossidabile

* Wash System, per applicazioni nei sistemi di parcheggio
** si consiglia la sostituzione dopo 2000 ore di lavoro

I materiali utilizzati per la produzione sono idonei per il contatto con latte. Altre informazioni su: www.agripatria.com/support

MANUTENZIONE (fig. 2) Il foro di sfiato deve essere regolarmente pulito con la graffetta 3613. In caso di ristagno del latte, prima controllare il foro d'entrata dell'aria.

DATI TECNICI

capacità	360ml
peso	358g
materiale	polisulfone PSU
caduta di pressione	+/- 0,2 kPa
flusso con 42 kPa	20 l/min.
uscita interna	Ø 16 mm
diametro esterno dei tubi di giunzione	Ø 14,5 mm
forma dei tubi di giunzione	taglio diagonale
inclinazione dei tubi di giunzione	45°
valvola di arresto	senza valvola
staffa	ACR
sistema pulsante	fronte/retro

SF360 non è destinato alla vendita in: AU, BE, CA, DE, ES, FR, GB, IE, IT, JP, MX, NL, NZ, SE, US

CONDOTTI

corto condotto d'aria	7 mm x 14 mm
condotto doppio pulsante	7 mm x 14 mm
condotto del latte	16 mm x 27 mm

www.agripatria.com