# SF360AF

manual

DE

agripatria
PROFESSIONAL MILKING
t: +48 22 355 32 26
m: +48 608 877 804
e: support@agripatria.com

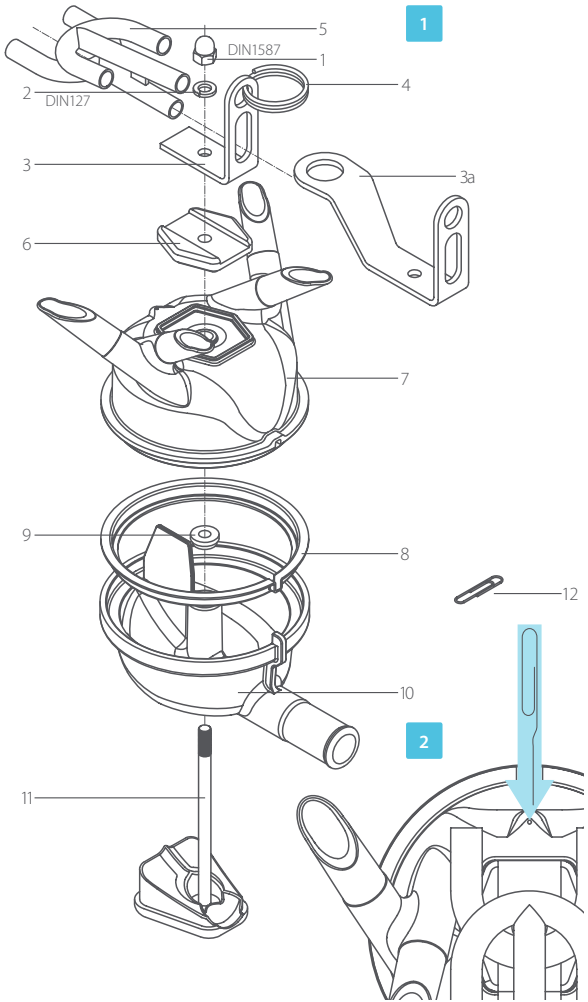




DE

## PRODUKT BESCHREIBUNG

| *Nr.* | *Code* | *Bezeichnung* | *Material* |
|---|---|---|---|
| 1 | 3601 | Mutter | Edelstahl |
| 2 | 3602 | Scheibe | Edelstahl |
| 3 | 3603.1AF | kurze Halterung ACR | Edelstahl |
| | 3603.2AF | lange Halterung ACR+WS* | Edelstahl |
| 4 | 3604 | Ring | Edelstahl |
| 5 | 3605AF | Luftverteiler AF | Edelstahl |
| 6 | 3606AF | Stoßgummi AF | Gummi |
| 7 | 3608 | Gehäuse Oberteil | Polysulfon PSU |
| 8 | 3609 | große Dichtung | Gummi |
| 9 | 3610 | kleine Dichtung** x2 | Gummi |
| 10 | 3611 | Gehäuse Unterteil | Polysulfon Psu |
| 11 | 3612 | Stoßgummi | Edelstahl + Gummi |
| 12 | 3613 | Klammer | Edelstahl |

* Wash System für den Einsatz in dedizierten Parksystemen
** Austausch nach 2000 Betriebsstunden empfohlen

Die zur Herstellung verwendeten Materialien sind für den Kontakt mit Milch zugelassen, mehr Informationen auf: www.agripatria.com/support

**WARTUNG** (Abb. 2) Die Entlüftung sollte regelmäßig mit der Klammer 3613 gereinigt werden, im Fall eines Milchstaus sollten Sie zuerst die Lufteintrittsöffnung prüfen.

## TECHNISCHE DATEN

| | |
|---|---|
| Fassungsvermögen | 360 ml |
| Gewicht | 398 g |
| Material | Polysulfon PSU |
| Vakuumbeständigkeit | +/- 0,2 kPa |
| Durchfluss bei 42 kPa | 20 l/min |
| Ausflussöffnung | Ø 16 mm |
| Außendurchmesser der Stutzen | Ø 14,5 mm |
| Form der Stutzen | schräg geschnitten |
| Neigung der Stutzen | 45° |
| Absperrventil | ohne Ventil |
| Halterung | ACR |
| Pulsationssystem | vorne/hinten |

SF360 ist nicht zum Verkauf bestimmt in: AU, BE, CA, DE, ES, FR, GB, IE, IT, JP, MX, NL, NZ, SE, US

## SCHLÄUCHE

| | |
|---|---|
| kurzer Luftschlauch | 7 mm x 14 mm |
| Doppelpuls-Schlauch | 7 mm x 14 mm, 8 mm x 16 mm |
| Milchschlauch | 16 mm x 27 mm |